BOEL-TRONIC®
ELECTRONIC & LIGHTING SOLUTIONS

FICHA TECNICA / *DATASHEET*

SENSOR TÁCTIL LED CCT

Ref. 2901MCCT

CCT LED touch sensor

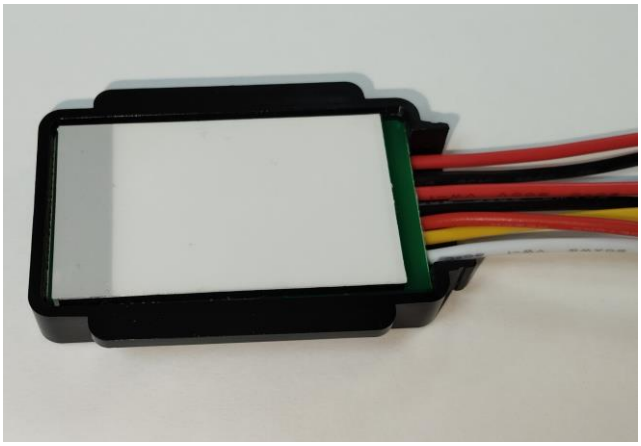

CONTROL CON 1 TECLA

Una tecla táctil controla el LED CCT.
OPCIONAL: El antivaho se enciende y apaga junto con el LED.

One touch key controls the CCT LED.
The demister switches on and off with the LED.

CARACTERÍSTICAS / SPECIFICATIONS

❑ Alimentación / Supply	**DC12-24V**
❑ Control / Control	**1 tecla táctil / 1 touch key**
❑ Corriente de entrada / Input current	**5 A (DC12V) / 3 A (DC24V)**
❑ Carga aproximada / Approx. load	**60 W (DC12V) / 72 W (DC24V)**
❑ Tipo de sensor / Sensor type	**PUSH CCT**
❑ Color de la caja / Box colour	**Negro / Black**
❑ Antivaho / Demister	**12/24Vdc directo/direct, 220Vac relé/relay**

FUNCIONAMIENTO / OPERATION

LED CCT: on/off, intensidad y temperatura de color.
Antivaho: encendido y apagado simultáneos al LED.

CCT LED: on/off, dimming and colour temperature.
Demister: switches on/off with the LED.

INSTALACIÓN / INSTALLATION

Fijar el sensor detrás del espejo con la cinta adhesiva 3M.
Conectar la entrada a la fuente Vdc y la salida al LED, respetando las etiquetas de los cables.

Fix the sensor behind the mirror using 3M adhesive tape.
Connect the input to the DC power supply and the output to the LED, following the cable labels.

Avda. de la Fama, 118 | E-08940 Cornellá de Llobregat | Barcelona
www.boeltronic.com | +(34) 934 216 736 | info@boeltronic.com

BOEL-TRONIC®
ELECTRONIC & LIGHTING SOLUTIONS

FICHA TECNICA / *DATASHEET*

SENSOR TÁCTIL LED CCT

CCT LED touch sensor

Ref. 2901MCCT

MEDIDAS / SIZE

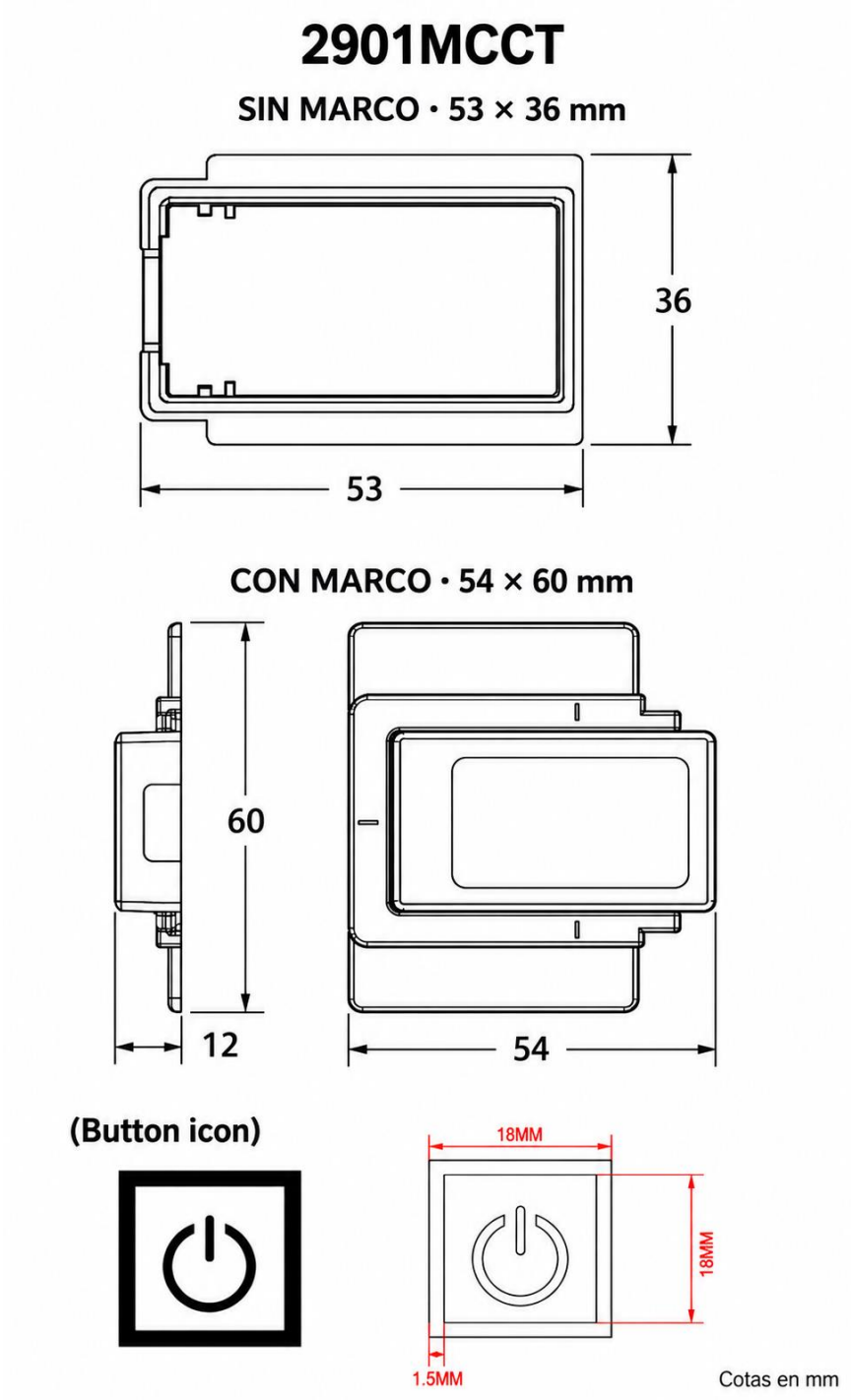

Avda. de la Fama, 118 | E-08940 Cornellá de Llobregat | Barcelona
www.boeltronic.com | +(34) 934 216 736 | info@boeltronic.com

BOEL-TRONIC®
ELECTRONIC & LIGHTING SOLUTIONS

FICHA TECNICA / *DATASHEET*

SENSOR TÁCTIL LED CCT

CCT LED touch sensor

Ref. 2901MCCT

CONEXIÓN / CONNECTION

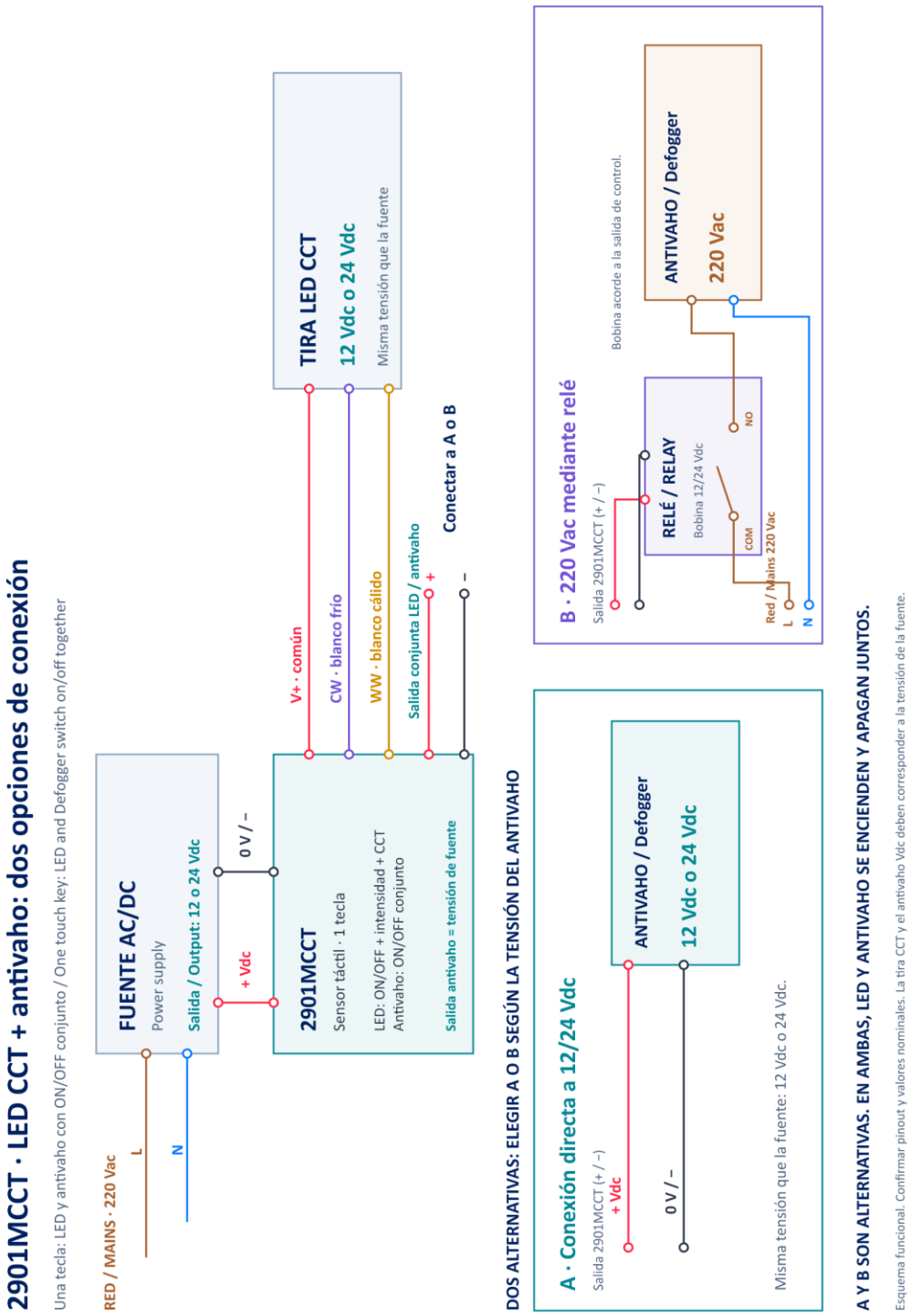

Avda. de la Fama, 118 | E-08940 Cornellá de Llobregat | Barcelona
www.boeltronic.com | +(34) 934 216 736 | info@boeltronic.com