BOEL-TRONIC®
ELECTRONIC & LIGHTING SOLUTIONS

# FICHA TECNICA / *DATASHEET*

## SENSOR TÁCTIL LED MONOCOLOR

**Ref. 2901MD**

*Single-colour LED touch sensor*



### CONTROL CON 2 TECLAS

Dos teclas táctiles: una para el LED monocolor y otra para el antivaho, con control independiente.

*Two touch keys for independent control of the single-colour LED and demister.*

### CARACTERÍSTICAS / SPECIFICATIONS

| | |
|---|---|
| ❑ Alimentación / Supply | **DC12-24V** |
| ❑ Control / Control | **2 teclas táctiles / 2 touch keys** |
| ❑ Corriente de entrada / Input current | **5 A (DC12V) / 3 A (DC24V)** |
| ❑ Carga aproximada / Approx. load | **60 W (DC12V) / 72 W (DC24V)** |
| ❑ Tipo de sensor / Sensor type | **PUSH** |
| ❑ Color de la caja / Box colour | **Negro / Black** |
| ❑ Antivaho / Demister | **12/24Vdc directo/direct, 220Vac relé/relay** |

### FUNCIONAMIENTO / OPERATION

LED: encendido, apagado y regulación de intensidad.
Antivaho: directo a 12/24Vdc o con relé a 220Vac.

*LED: on/off switching and dimming.*
*Demister: direct at 12/24Vdc, via relay at 220Vac.*

### INSTALACIÓN / INSTALLATION

Fijar el sensor detrás del espejo con la cinta adhesiva 3M. Conectar la entrada a la fuente Vdc y la salida al LED, respetando las etiquetas de los cables.

*Fix the sensor behind the mirror using 3M adhesive tape. Connect the input to the DC power supply and the output to the LED, following the cable labels.*

**Avda. de la Fama, 118 | E-08940 Cornellá de Llobregat | Barcelona**
**www.boeltronic.com | +(34) 934 216 736 | info@boeltronic.com**

BOEL-TRONIC®
ELECTRONIC & LIGHTING SOLUTIONS

## FICHA TECNICA / *DATASHEET*

# SENSOR TÁCTIL LED CCT

*CCT LED touch sensor*

**Ref. 2901MD**

**MEDIDA / SIZE**

## 2901MD

SIN MARCO · 115 × 45 mm

CON MARCO · 122 × 72 mm

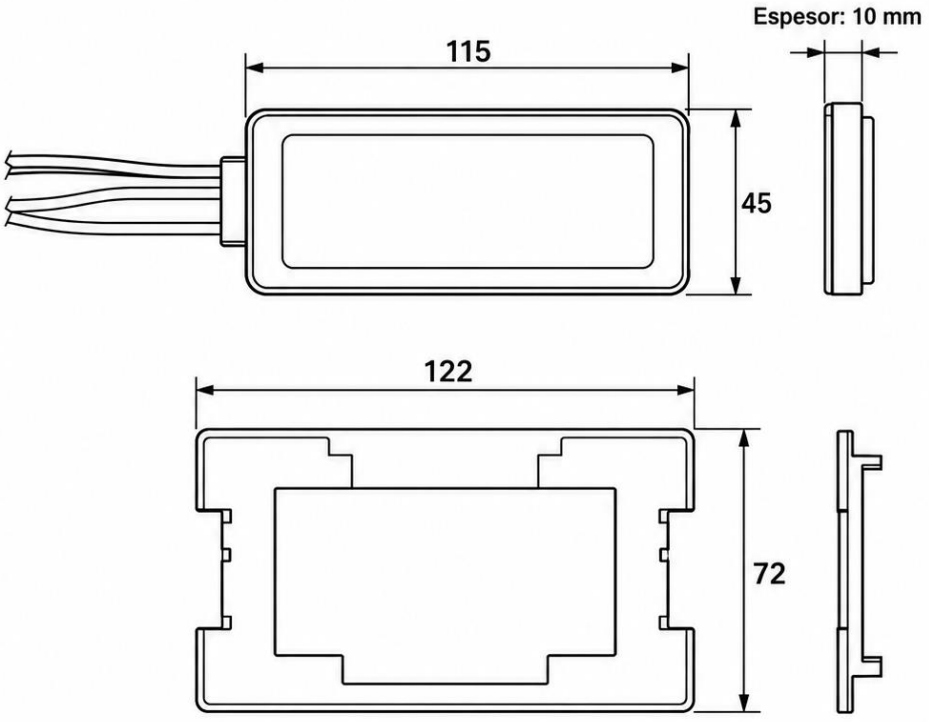


## DETALLE DE LAS TECLAS

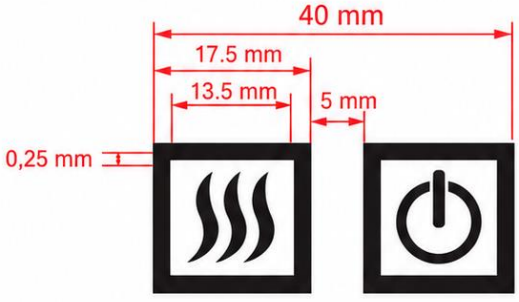


Cotas en mm

Avda. de la Fama, 118 | E-08940 Cornellá de Llobregat | Barcelona
www.boeltronic.com | +(34) 934 216 736 | info@boeltronic.com

BOEL-TRONIC®
ELECTRONIC & LIGHTING SOLUTIONS

# FICHA TECNICA / *DATASHEET*

## SENSOR TÁCTIL LED CCT

*CCT LED touch sensor*

## Ref. 2901MD

**CONEXIÓN / CONNECTION**

### LED monocolor + antivaho Vdc directo

Single-colour LED + direct 12/24 Vdc Defogger

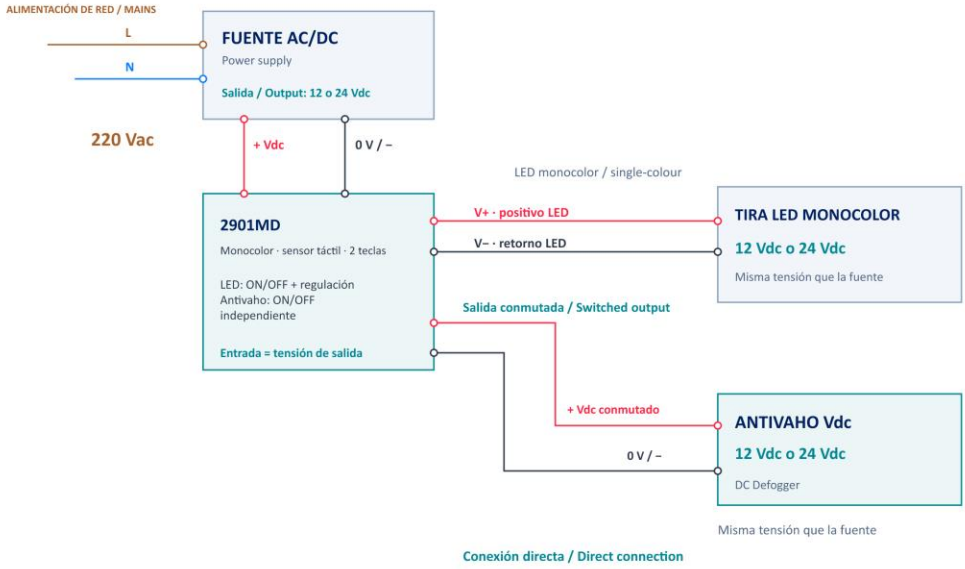


**FUENTE 12 Vdc = SALIDAS 12 Vdc / FUENTE 24 Vdc = SALIDAS 24 Vdc**

Esquema funcional. Confirmar pinout y valores nominales. LED y antivaho Vdc deben corresponder a la tensión de la fuente.

### LED monocolor + antivaho Vac mediante relé

Single-colour LED + AC Defogger via relay

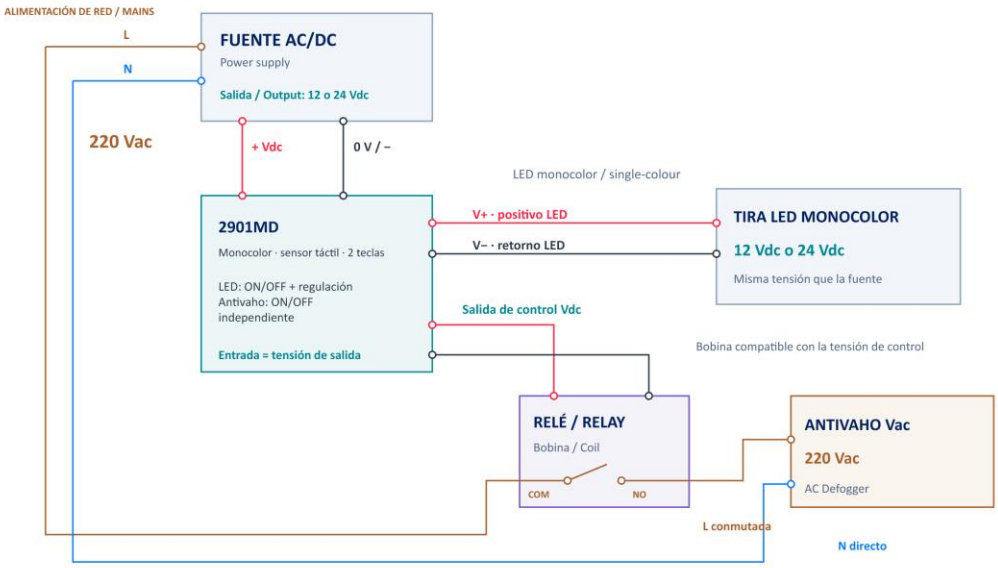


**FUENTE 12 Vdc = SALIDAS 12 Vdc / FUENTE 24 Vdc = SALIDAS 24 Vdc**

Esquema funcional. Confirmar pinout y valores nominales. LED y antivaho Vdc deben corresponder a la tensión de la fuente.


Avda. de la Fama, 118 | E-08940 Cornellá de Llobregat | Barcelona
www.boeltronic.com | +(34) 934 216 736 | info@boeltronic.com