BOEL-TRONIC®
ELECTRONIC & LIGHTING SOLUTIONS

FICHA TECNICA / *DATASHEET*

SENSOR TÁCTIL LED CCT

Ref. 2901MDCCT

CCT LED touch sensor

CONTROL CON 2 TECLAS

Dos teclas táctiles: una para el LED CCT y otra para el antivaho, con control independiente.

Two touch keys for independent control of the CCT LED and demister.



CARACTERÍSTICAS / SPECIFICATIONS

❑ Alimentación / Supply	**DC12-24V**
❑ Control / Control	**2 teclas táctiles / 2 touch keys**
❑ Corriente de entrada / Input current	**5 A (DC12V) / 3 A (DC24V)**
❑ Carga aproximada / Approx. load	**60 W (DC12V) / 72 W (DC24V)**
❑ Tipo de sensor / Sensor type	**PUSH CCT**
❑ Color de la caja / Box colour	**Negro / Black**
❑ Antivaho / Demister	**12/24Vdc directo/direct, 220Vac relé/relay**

FUNCIONAMIENTO / OPERATION

LED CCT: on/off, intensidad y temperatura de color.
Antivaho: directo a 12/24Vdc o con relé a 220Vac.

CCT LED: on/off, dimming and colour temperature.
Demister: direct at 12/24Vdc, via relay at 220Vac.

INSTALACIÓN / INSTALLATION

Fijar el sensor detrás del espejo con la cinta adhesiva 3M.
Conectar la entrada a la fuente Vdc y la salida al LED, respetando las etiquetas de los cables.

Fix the sensor behind the mirror using 3M adhesive tape.
Connect the input to the DC power supply and the output to the LED, following the cable labels.

Avda. de la Fama, 118 | E-08940 Cornellá de Llobregat | Barcelona
www.boeltronic.com | +(34) 934 216 736 | info@boeltronic.com

BOEL-TRONIC®
ELECTRONIC & LIGHTING SOLUTIONS

FICHA TECNICA / *DATASHEET*

SENSOR TÁCTIL LED CCT

CCT LED touch sensor

Ref. 2901MDCCT

MEDIDAS / SIZE

2901MDCCT

CON MARCO · 114 × 67,5 × 9 mm

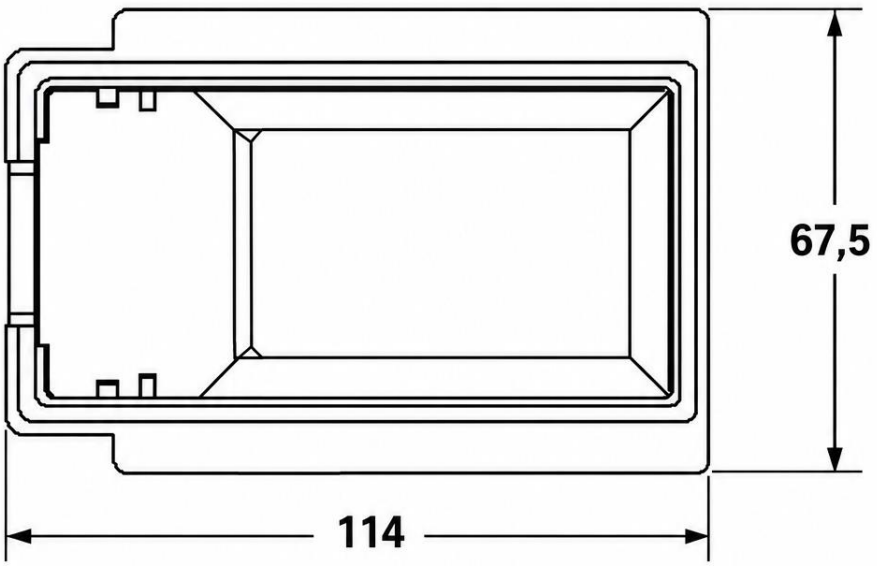

Espesor: 9 mm

DETALLE DE LAS TECLAS

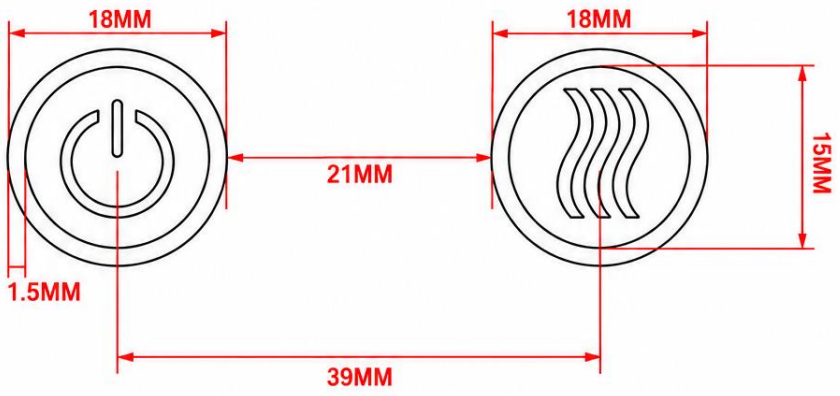

Cotas en mm

Avda. de la Fama, 118 | E-08940 Cornellá de Llobregat | Barcelona
www.boeltronic.com | +(34) 934 216 736 | info@boeltronic.com

BOEL-TRONIC®
ELECTRONIC & LIGHTING SOLUTIONS

FICHA TECNICA / *DATASHEET*

SENSOR TÁCTIL LED CCT

CCT LED touch sensor

Ref. 2901MDCCT

CONEXIÓN / CONNECTION

LED CCT + antivaho Vdc directo

CCT LED + direct 12/24 Vdc Defogger

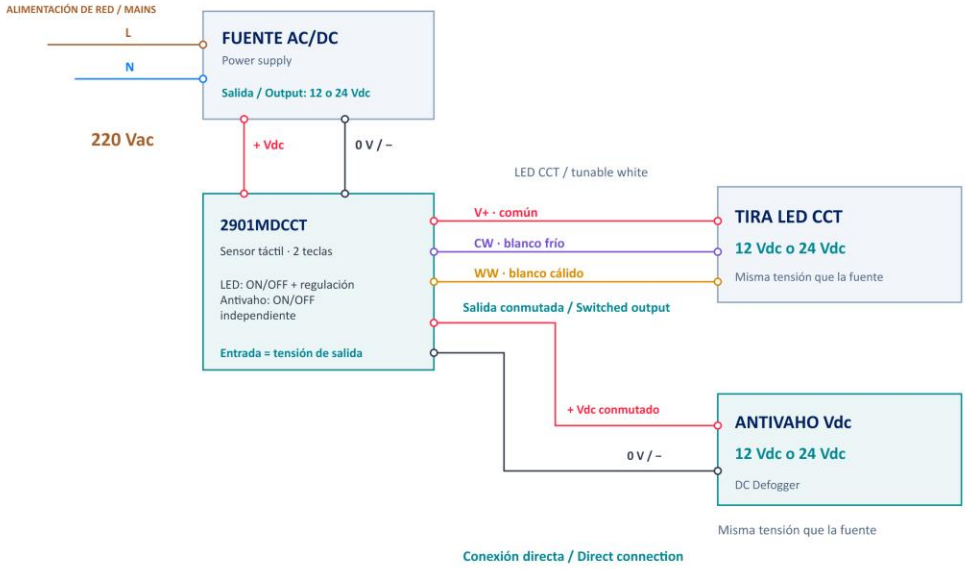

FUENTE 12 Vdc = SALIDAS 12 Vdc / FUENTE 24 Vdc = SALIDAS 24 Vdc

Esquema funcional. Confirmar pinout y valores nominales. LED y antivaho Vdc deben corresponder a la tensión de la fuente.

LED CCT + antivaho Vac mediante relé

CCT LED + AC Defogger via relay

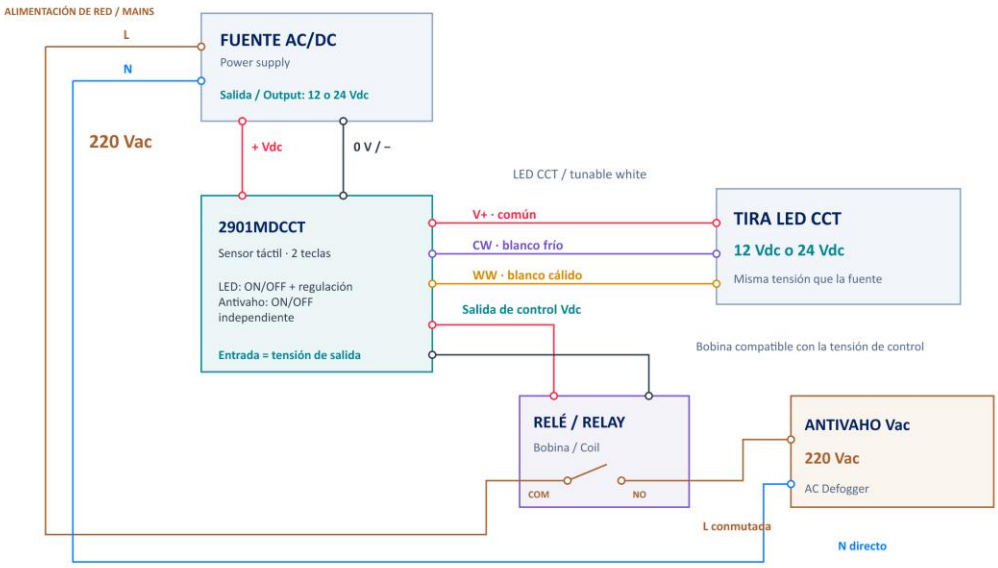

FUENTE 12 Vdc = SALIDAS 12 Vdc / FUENTE 24 Vdc = SALIDAS 24 Vdc

Esquema funcional. Confirmar pinout y valores nominales. LED y antivaho Vdc deben corresponder a la tensión de la fuente.

Avda. de la Fama, 118 | E-08940 Cornellá de Llobregat | Barcelona
www.boeltronic.com | +(34) 934 216 736 | info@boeltronic.com